Tabliczka uliczna symetryczna na elewacji

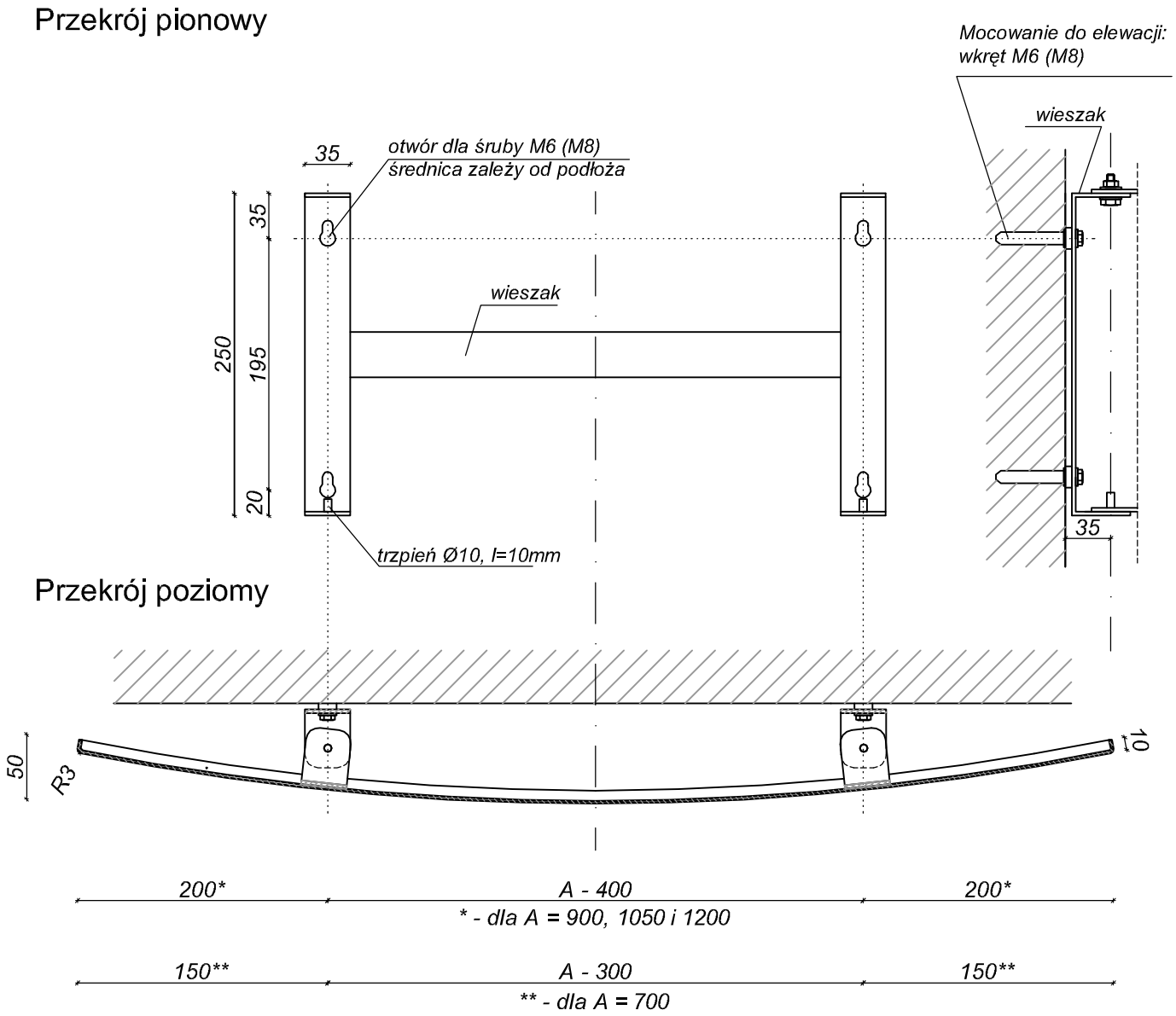

Wieszak *- blacha aluminiowa lub stalowa ocynkowana gr. 3 mm fosforanowana pokryta obustronnie lakierem proszkowym. Elementy wieszaka mocowane do tabliczki za pomocą nagwintowanych trzpieni M6 zgrzewanych do tarczy tabliczki. Kotwy do mocowania elementu wieszaka na elewacji dobrać w zależności od podłoża. Wieszak dystansować od powierzchni elewaci tylejami PCW 5mm.*

LINIA S.C.

PRZEDSIĘBIORSTWO PROJEKTOWO-USŁUGOWE LINIA S.C.
Ul. Bystrzycka 89, 54-215 Wrocław
TEL./(FAX) 071 791 30 45 (46); e-mail: biuro@linia-projekty.pl

NAZWA ZADANIA
Projekt wykonawczy Systemu Informacji Miejskiej w Szczecinie w zakresie oznakowania ulic oraz przygotowanie bazy danych elementów SIM

TEMAT RYSUNKU:	NR RYS.	SKALA
Konstrukcja tabliczki ulicznej, symetrycznej na elewacji	K05	1:5

PROJEKTOWAŁ	DATA	PODPIS
mgr inż. Wojciech Korzeniewski	09.2011	